Разрез приямка / Pit
M: 1:20

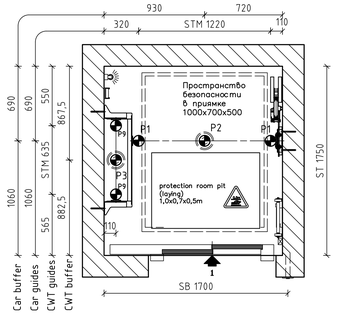

Верхняя часть шахты
Крюки или монт. балка сверху
M: 1:20
Headroom / Lifting hook on shaft top

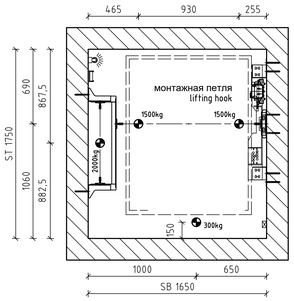

План шахты / Headroom
вид сверху на лебедку, пространство безопасности и размещение станции управления
M: 1:20

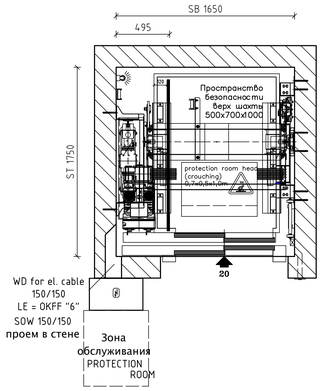

Монтажные настилы / Scaffolding (рекомендация / Recommendation)
M: 1:20

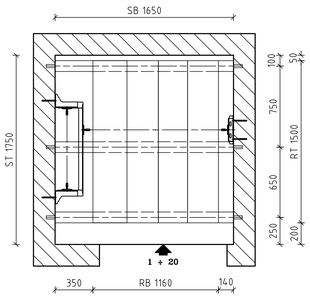

Schachtzugänge absperrbar mit jederzeit leicht und mehrfach zu entfernenden Brust-, Knie- und Fußbrettern bauseitig nach DIN 4420 und den UVV.

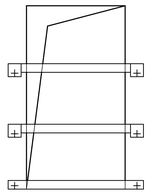

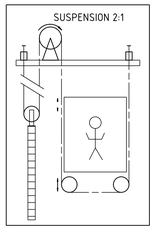

При сомнении и вопросах обращаться к представителю завода-изготовителя
For any information or problem solving contact fabricator

Обеспечить надежное ограждение открытых проемов шахты
Safety balustrade or frame for structure opening of shaft/door

Все размеры по высоте даны для чистовой отделки пола и перекрытия шахты
All measures (dimensions) of height are "clear data"

Все размеры по ширине и глубине шахты даны для конечной отделки стен
All measures (dimensions) of widht and depth are "clear data"

Все размеры даны в мм
All measures / dimensions in mm

Максимальное отклонение шахты по отвесу не больше +25мм / -15 мм
Structural accuracy +25 MM /-15 MM

Максимальное отклонение от горизонтальности пола приямка шахты ±1 мм на 1 метр
Level accuracy of shaft pit +/- 1 mm on 1 meter

Обеспечить гидроизоляцию приямка
Waterproofing has to be in the pit

Стены и перекрытие шахты, пол приямка должны выдерживать указанные нагрузки
Walls and ceiling of shaft, pit floor have to withstand the given loads

Предусмотреть крепление кронштейнов направляющих и шахтных дверей к стенам шахты, подставок буферов - к полу приямка
Plan fixing of guide rails brackets and shaft doors to shaft walls and buffers

Установить лестницу (ступени) в приямок
Regularise pit ladder for shaft

Предусмотреть заземление направляющих в шахте
Rails have to be earthed on pit

Выполнить отметки уровней чистого пола на дверных проемах каждой этажной площадки
Finished floor levels have to be marked at every floor station

Монтажные крюки в перекрытии шахты должны быть испытаны и промаркированы в соответствии с грузоподъемностью
Lifting hooks in the headroom have to be tested and marked the capacity

Выполнить чистовую отделку под места крепления вызывных постов, индикаторов положения кабины и контроллера
LOP, car indicator and controller location fine finish have to be performed

Чистовую отделку порталов (примыкания к этажным площадкам и откосы) выполнить после окончания монтажных работ
Doorway fine finish have to be performed after elevator installation work finishing

Установить распределительные электрические щиты для временного подключения силовой электрической части лифта, временного освещения и сварочного трансформатора
Has to be supplied a power distribution unit for elevator, lighting and welder electrical supplying

Внимание: При установке системы управления в случае необходимости
- соблюдать особые предписания правил пожарной безопасности
- запасные выходы необходимо держать свободными
- необходимо обеспечить доступ для проведения работ по техобслуживанию и эвакуации пассажиров при необходимости

Attention: concerning control unit location:
- observe local fire regulations
- escape routes must be kept free
- ensure accessibility for maintenance and emergency evacuation

Выделение тепла в шахте примерно ~ 1600 кДж/час
Cooling capacity approx. ~ kJ/h

Предусмотреть вентиляцию шахты согласно местным требованиям и указанного выделения тепла, но не менее 1% от поперечной площади шахты. Вентиляционные отверстия должны быть закрыты решеткой.

Smoke vent at top of wall to open air, min. 1% of shaft area, except that different requirements for ventilating wells are included in Building Regulations by builder. Ventilation holes in the shaft must be covered by the grid.

Выполнить монтажные настилы в соответствии с DIN 4420 и UVV
(изготавливаются и устанавливаются в шахте другими подрядчиками)
- согласно чертежа
- равномерная нагрузка: 450 кг / квадратный метр
- сконцентрированная нагрузка: 450 кг
Испытать перед монтажом !!

Установить на каждой остановке согласно чертежа (на уровне ~ -400 мм ниже отметки чистого пола).
Если расстояние между остановками превышает 4 метра >>
>> установить промежуточный настил.
Установить дополнительный настил ~ 2 м ниже перекрытия шахты.

Scaffolding 400 mm below floor level and 2000 mm below headroom ceiling by builder >> max. distance 4 m

Выполнить освещение шахты (выполняется сторонними подрядчиками):
В соответствии с национальными требованиями.
Лампы должны быть равномерно распределены по всей высоте шахты.
Макс. расстояние между лампами - 4 метра и освещенность не менее 50 лк при закрытых дверях шахты.
Установить нижнюю лампу в приямке на высоте не более 0,5 м от пола.
Установить верхнюю лампу в верхней части шахты на расстоянии не более 0,5 м от перекрытия.
Установить в приямке розетку напряжением не более 250 VAC
Установить выключатель освещения в приямке на расстоянии не более 0,75 м по горизонтальному расстоянию от крайних точек порога в зоне проема дверей нижнего этажа (в приямке)

Shaft lighting by others
approx. 0.5 m from the shaft ceiling and approx. 0,5 m from pit level, intermediate lamps at 4 m max. spacing. 250 VAC socket outlet in the pit, lighting power has to be not less than 50 lx when landing doors is closed
lighting switch in the lowest floor at shaft must be installed no more than 0,75 m distance from door panel (in the pit)

Обеспечить подвод следующих кабелей к станции управления лифта:
- силовое питание ~380В, см. данные в таблице ниже;
- освещение кабины ~220В, 6А, L+N+PE; защита в здании 10 А
-Проложить кабель для переговоровой связи от диспетчерской к станции управления: 3 x 2 x 0,75 мм2, экранированная витая пара
Проложить кабель пож. сигнализации от здания к станции управления 2x0.5mm2
-Проложить кабель освещения шахты через станцию управления

Provide following cables to lift control cabinet:
- main power 380VAC, data see in seperate table;
- car lightning 220VAC, L+N+PE, fuse 10A
- emergency call cable from building control center 3 x 2 x 0,75 мм2, shielded and twisted paired wires
- fire cable from building to controller 2x0.5 mm2
- light shaft cable must be installed through controller to shaft

Нагрузки на направляющие кабины CAR GUIDE RAILS LOADS	Fx = 1,2 KN Fy = 1,1 KN	xH
Нагрузки на направляющие противовеса COUNTER WEIGHT RAILS LOADS	Fx = 0,3 KN Fy = 0,5 KN	xH

Нагрузки на : P1: 36 kN центры тяжести в приямке
P2: 60 kN main emphasis 1 piece Car-Buffer
P3: 47 kN stress 1 piece Counter weight-Buffer

Нагрузки в приямке P1, P2, P3 никогда не действуют одновременно
The forces P1; P2; P3; will never occur at the same time.
P9: 13 kN

E - D A T A	
Nominal power motor [kW]	5,1
Nominal current [A]	25,3
Lifting current [A]	16,8
Motor starting current [A]	22,4
Nominal current mains (400V) [A]	14,3
Required power supply capacity (400V) [kVA]	10
Starting current mains (400V) [A]	18,6
Max. cross section (in controller cabinet) [mm²]	6
Main fuse (in controll cabinet) [A]	25
Recommended cross section [mm²] Recommendation only: depends on length of cable	4
Voltage : 380V; 50 Hz; Triphase plus neutral	

Спроектирован по "EN81-20/50"
ENGINEERING BASED ON "EN81-20/50"

СОКРАЩЕНИЯ / ОБОЗНАЧЕНИЯ
LEGEND / SHORTCUTS

A	площадь кабины [квадратный метр] car area in square m					ST	глубина шахты в свету clear shaft depth
DD	проем в потолочном перекрытию шахты ceiling / top opening	MOB	ширина дверного проема wall opening width	OKFF	ОЧП ометка чистого пола finished floor level	STM	штихмас ШТМ distance between guides DBG
FH	высота подъёма travel height	MOH	высота дверного проема wall opening height	ORB	ОСП ометка сырого (грубого) пола rough floor level	TB	ширина дверей в свету clear door width
GGM	середина противовеса counter weight mid	MRB	ширина машинного помещения machine room width	RB	ширина монтажного настила scaffolding width	TBM	ось дверей door mid
HK	подвесные кабели trailing cable	MRH	высота машинного помещения machine room height	RT	глубина монтажного настила scaffolding depth	TH	высота дверей в свету clear door height
HTA	стальной профиль тип HTA halfen-unistruts	MRT	глубина машинного помещения machine room depth	SA	россстояние катанов distance of ropes	TS	ведущий шкив traction sheave
KB	ширина кабины car width	MS	ось штихмаса / направляющих centre of DBG or car rail	SB	ширина шахты в свету clear shaft width	TV	запирающее устройство двери (блокировка двери) refring cam for door interlocking
KBM	середина кабины car mid	NB	ширина дверной ниши niche width	SG	приямок pit	UBF	верхний общий перебег кабины total overrun car
KH	высота кабины car height	NH	высота дверной ниши niche height	SH	высота шахты shaft height	UK	нижняя кромка lower edge
KT	глубина кабины car depth	NT	глубина дверной ниши niche depth	SK	перекрытие / верхная часть шахты head room	UNF	нижний общий перебег кабины total underrun car
MFKS	ось направляющих кабины к стене шахты mid of car rail to shaft wall	OK	верхняя кромка upper edge	FSK	Фиктивная верхная часть шахты fictitious head room	WD	проем в стене wall opening / cut-out

Разрез А-А
M 1:50
Section A-A

Car in level
Кабина в точной остановке

Car on fully compressed buffer
Кабина на полностью сжатом буфере

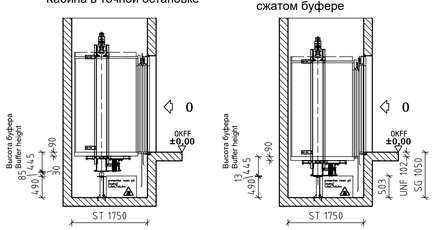

Размеры контроллера лифта
M 1:20
Controller dimensions
S 1:20

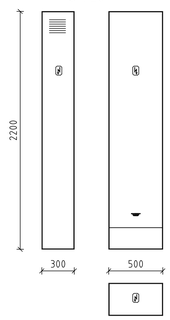

Размеры лестницы в приямке, M 1:20
Pit Ladder dimensions
S 1:20

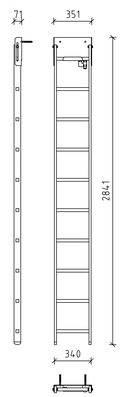

Разрез шахты / Shaft section
M: 1:10

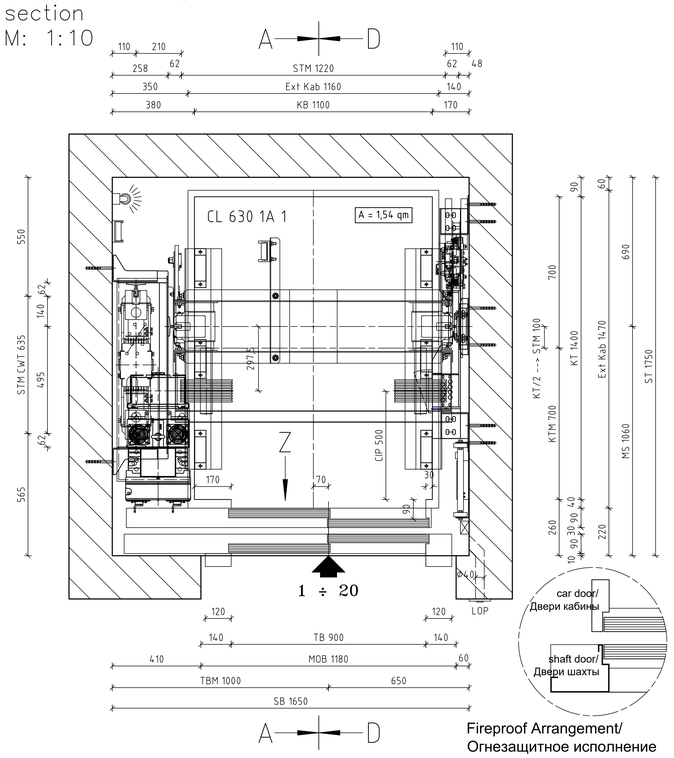

Fireproof Arrangement/
Огнезащитное исполнение

acad - SE 630 1A 1

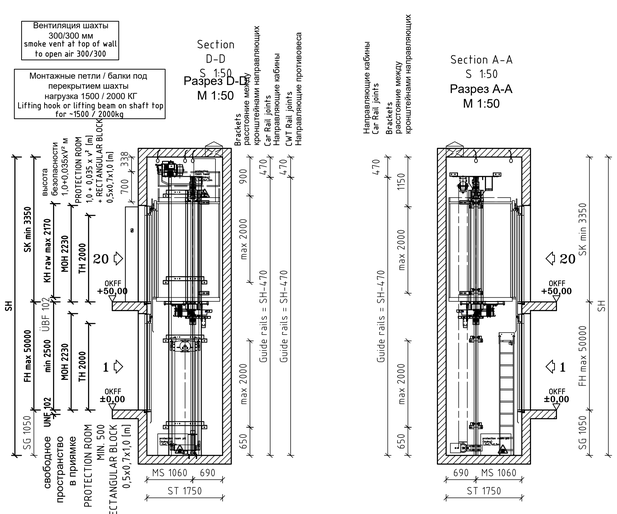

Дверной проемВид по стрелке, "Z"
M 1:20
Door detail, view "Z"
S 1:20

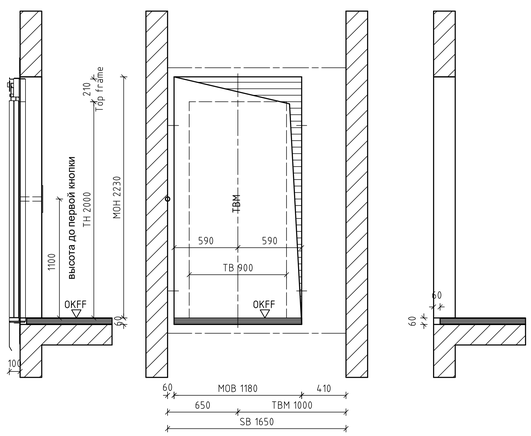

Пассажирский лифт Passenger-Lift		компенсация грузоподъёмности = 50% Compensation of capacity = 50%	
Грузоподъёмность: Duty load :	630 кг или kgs or	8 пассажиров Persons	
Высота подъёма: Travel height :	50,0 м ; m ;	Скорость: Contract speed	1,0 м/с m/sec.
Тип направляющих: Car-rail :	кабина 89/62/16	; противовес ; Counter weight-rail :	89/62/16
Кабина: ширина Car :	1100 мм; глубина mm width;	1400 мм; высота mm depth;	2170 мм mm height;
Двери: ширина Doors :	900 мм; mm width;	высота 2000 мм mm height;	
Количество остановок: Stops :	20	; шахтных дверей: ; Landings :	20
привод: drive unit:	SG30	; пер. число ; Ratio :	; количество поездок: 180 / в час /h: ; Starts
Ведущий шкив: Traction sheave :	Ф 240 мм; канаты Ф mm ; Ropes	6 x Ф 6 мм; подвеска x Ф mm; suspension	2:1 2:1
Температура машинного помещения/шахты мин. +5°C; макс. +40°C Machine room temperature and schaft temperature : min 5 degree C, max. 40 degree C			
Напряжение 380 В; 50 Гц Voltage : 380 V; frequency 50 Hz; Triphase, neutral, ground			
Заказ № Serial no. :	SE 630 1A - 1	Заводской № Manufacture No.:	SE 630 1A - 1
Проект : Project :	Confort Lift Series		
Строительство : Site :			
Эксплуатация : Working :			

	date Дата	name Инициалы	SKY Elevators UG +49 172 870 27 74
drawn Исполнитель	15.02.21	FG	Hermann-Oberth Str. 9 85640 Putzbrunn
checked Проверено	-	-	
confirmed Одобрено	.	.	
Iteration(A) Изменение	.	.	.
Iteration(B) Изменение	.	.	.
Iteration(C) Изменение	.	.	.
Iteration(D) Изменение	.	.	.
Iteration(E) Изменение	.	.	.

Лист 1 / 1
drawing
1 / 1

SKY Lift